Elektrische Bahnen
Blockvorlesung im Wintersemester 2023/24

TECHNISCHE UNIVERSITÄT DARMSTADT

Prof. Dr. phil. Dr. techn. habil. Harald Neudorfer

- Traktionsmechanik
- Elektrische Ausrüstung von Triebfahrzeugen
- Traktionswechselrichter und Traktionsmaschine
- Überwachungseinrichtungen
- Bahnstromsysteme im Vergleich
- Gleich- und Wechselstromsysteme für Fernbahnen und Nahverkehr
- Problem der Erdung und Rückstromführung
- Unterwerke, Umformer, Kraftwerke

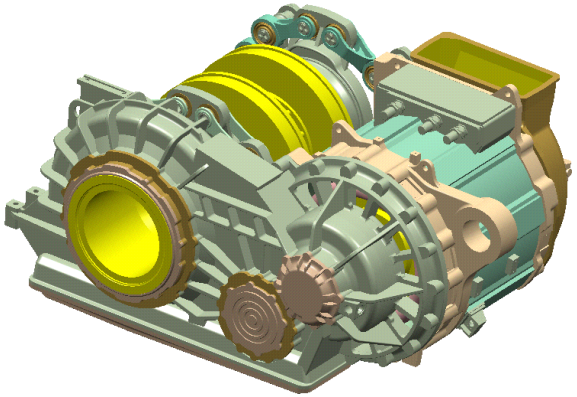

Termin: 04.03.24 – 08.03.24
jeweils 08:30 – 16:30 Uhr

Raum: S1|02/030

Die Vorlesung findet gegebenenfalls online statt.
Bitte beachten Sie die Informationen dazu im Moodle-Kurs.

PPT-Skript via Moodle

Kontakt: lehre@eas.tu-darmstadt.de